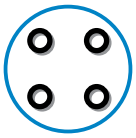

Тип	Заказной №		
DOS – 12 04 – G	6007302		
DOS – 12 04 – G N	6028357	Шестигранная гайка из нержавеющей стали (V4A/1.4404/316L)	
DOS – 12 04 – G X	6026528	Увеличенный диаметр кабеля	
DOS – 12 04 – W	6007303		

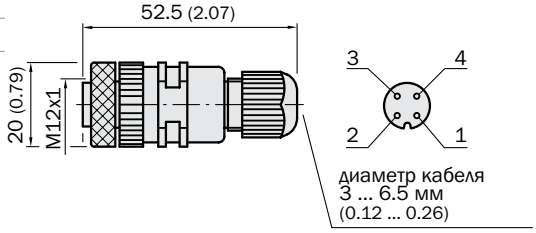

Размеры в мм (дюймах)

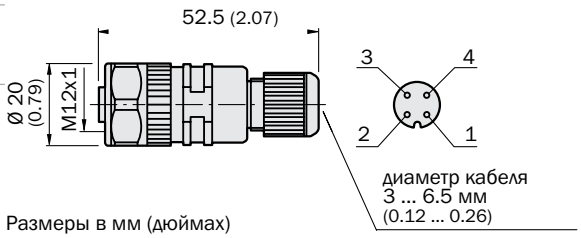

Размеры в мм (дюймах)

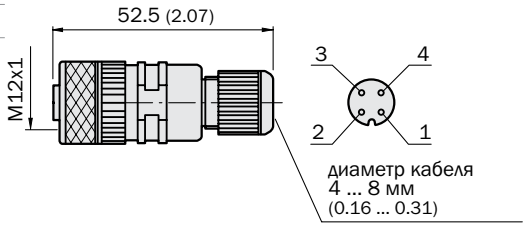

Размеры в мм (дюймах)

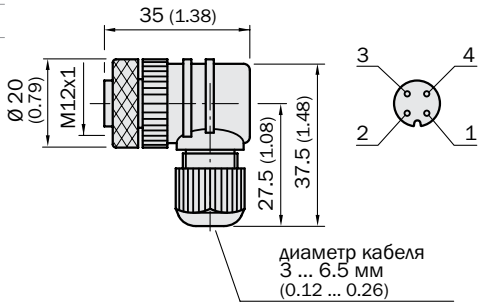

Размеры в мм (дюймах)

Круглые разъемы (стр. 4 ... 43)							Распределительные системы (стр. 44 ... 59)		
Разъемы под сборку	Кабели с 1 разъемом			Кабели с 2 разъемами			Распределительные коробки	Распределительные коробки „Пищевое исполнение“	T-разветвители/ Y-разветвители
	ПВХ	PUR	Пищевое исполнение	ПВХ	PUR	Пищевое исполнение			

DOS – 12 04 – W N	6028358	Шестигранная гайка из нержавеющей стали (V4A/1.4404/316L)

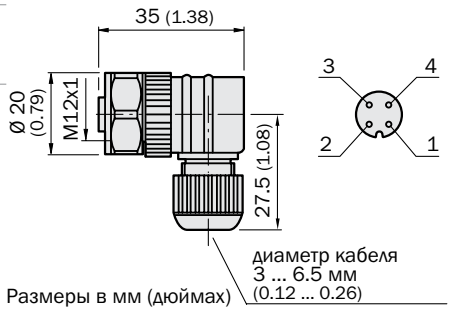

Размеры в мм (дюймах)

DOS – 12 04 – W X	6025570	Увеличенный диаметр кабеля

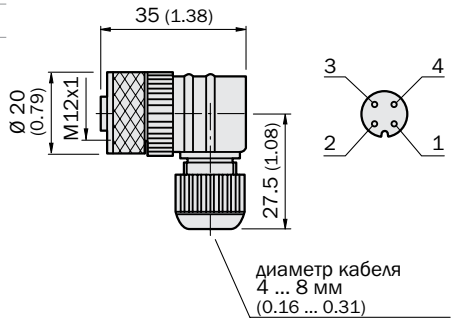

Размеры в мм (дюймах)

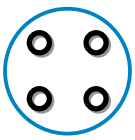

Тип	Заказной №
STE – 12 04 – G	6009932

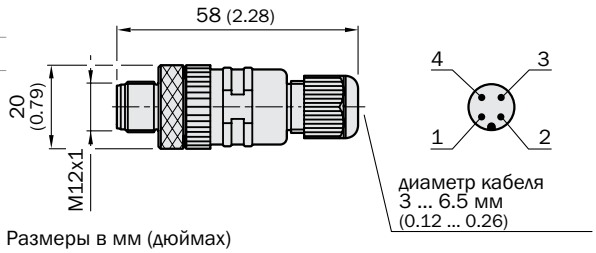

Размеры в мм (дюймах)

STE – 12 04 – G N	6028359	Шестигранная гайка из нержавеющей стали (V4A/1.4404/316L)

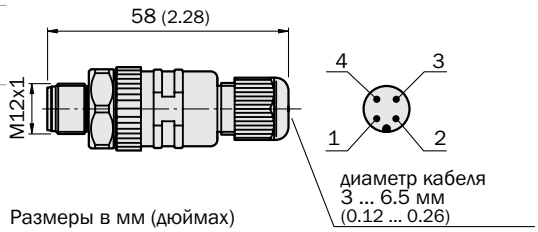

Размеры в мм (дюймах)

Разъемы для промышленных сетей (стр. 60... 75)			Прямоугольные разъемы (стр. 76 ... 81)	Специальные разъемы (стр. 82 ... 109)					
DeviceNet/CANopen	Ethernet	PROFIBUS		DME3000	DME4000/ DME5000	Энкодеры	Inspector	C2000/ M2000	C4000/ M4000

STE	–	12	04	–	W	6022084

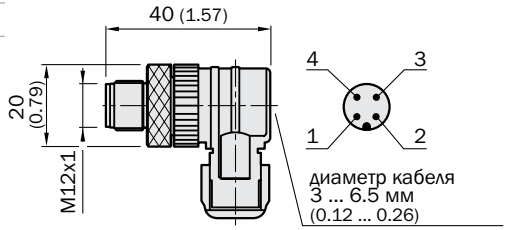

Размеры в мм (дюймах)

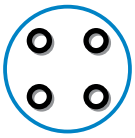

Тип	Заказной №	
STE – 12 04 – T N	6028360	Для соединения 2 кабелей, шестигранная гайка из нержавеющей стали (V4A/1.4404/316L)

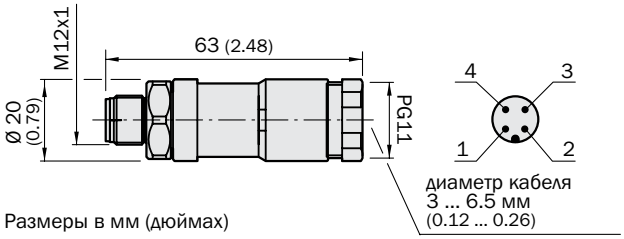

Размеры в мм (дюймах)

Тип	Заказной №
DOS – 12 05 – G	6009719

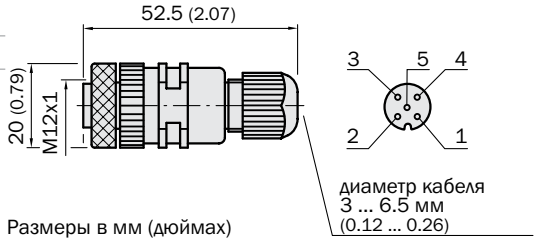

Размеры в мм (дюймах)

DOS – 12 05 – W	6009720

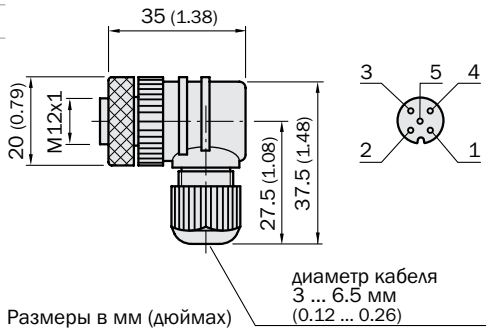

Размеры в мм (дюймах)

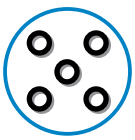

Тип	Заказной №
STE – 12 05 – G	6022083

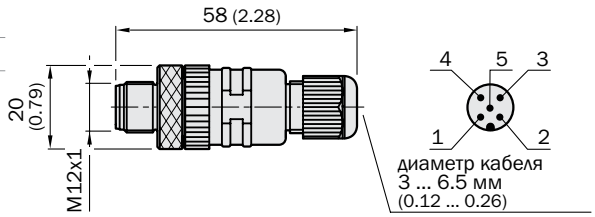

Размеры в мм (дюймах)

Разъемы для промышленных сетей (стр. 60... 75)			Прямоугольные разъемы (стр. 76 ... 81)	Специальные разъемы (стр. 82 ... 109)					
DeviceNet/CANopen	Ethernet	PROFIBUS		DME3000	DME4000/ DME5000	Энкодеры	Inspector	C2000/ M2000	C4000/ M4000